# 鳥害防止金具

カラスの巣作り防止用にビーム内に容易に取付できる金具です。

- 取付が簡単（現場での穴加工不要）
- メンテナンス時の労力削減
（塗装時も取り外しなしでOK）

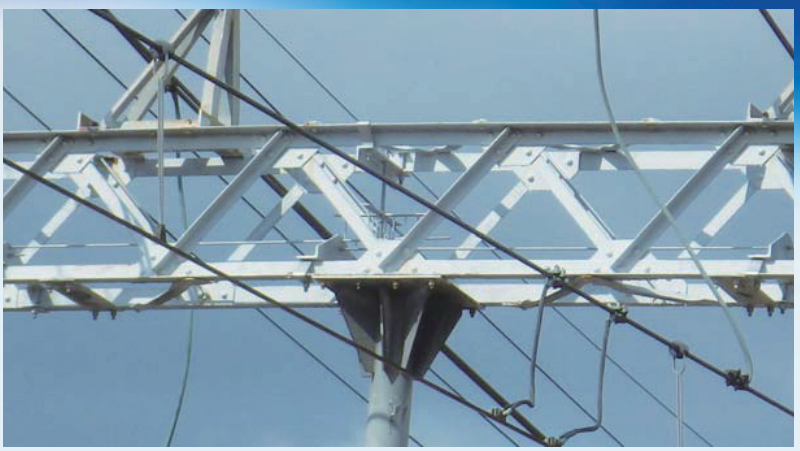

鳥害防止金具トラス上面用及び下面用施工後写真

## 仕 様

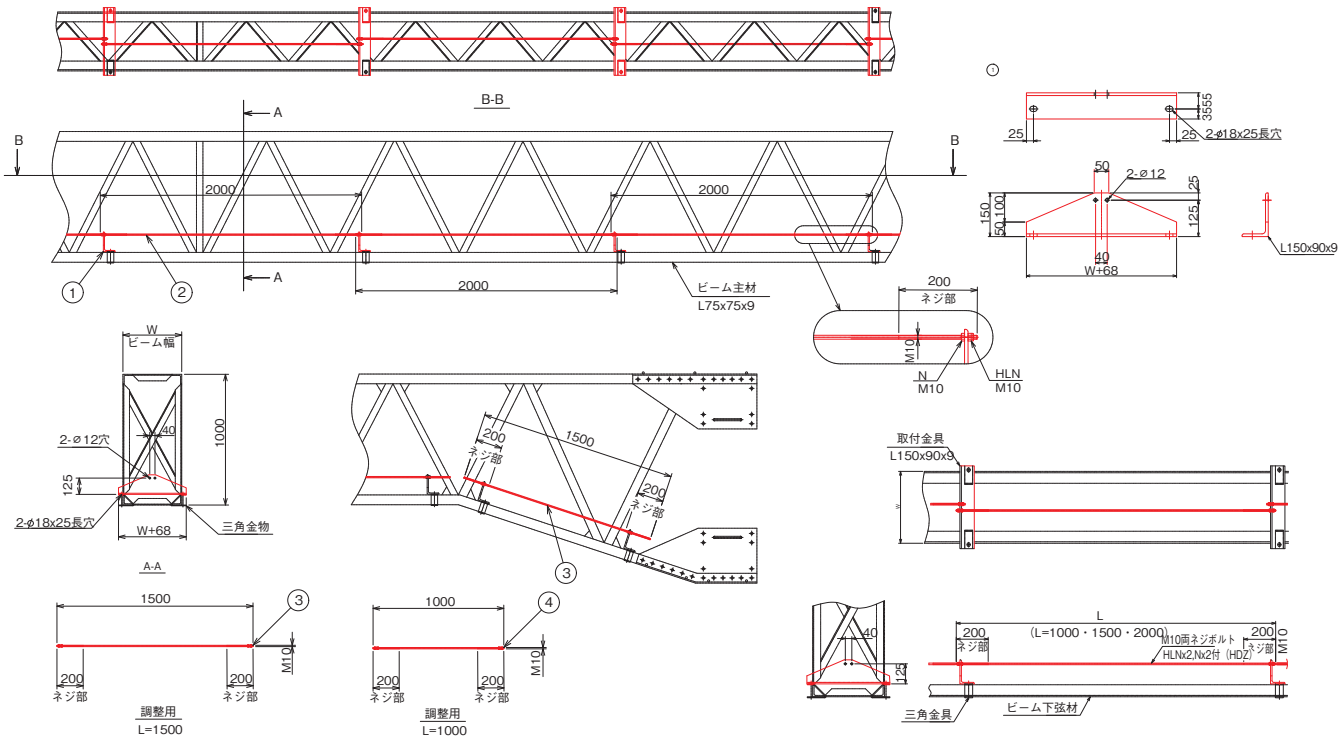



T-SoLinx

T-SoLinx株式会社　豊中オフィス　〒561-0807 大阪府豊中市原田中1-7-55

TEL 06-6841-2212　FAX 06-6841-2218　Mail info@t-solinx.co.jp

https://www.t-solinx.co.jp

Webサイト